VYTVOŘENO VE VÝUKOVÉM PRODUKTU SPOLEČNOSTI AUTODESK

VÝKRES PŘEDPÍNACÍ VÝZTUŽE

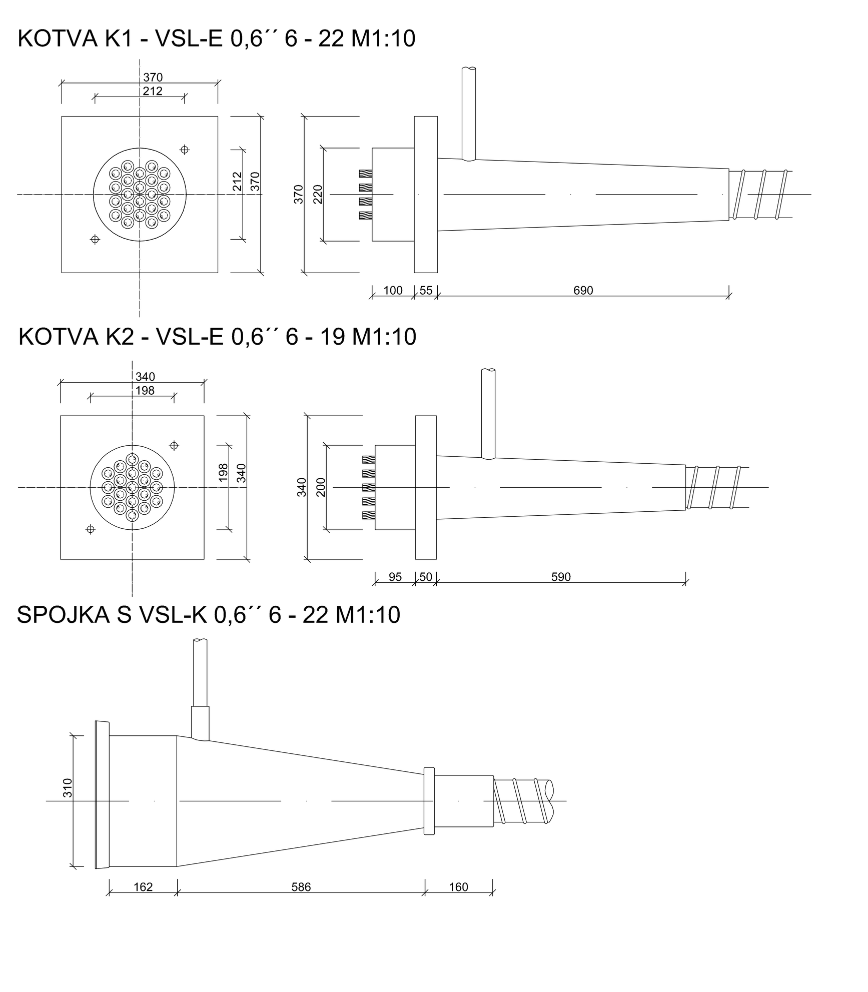

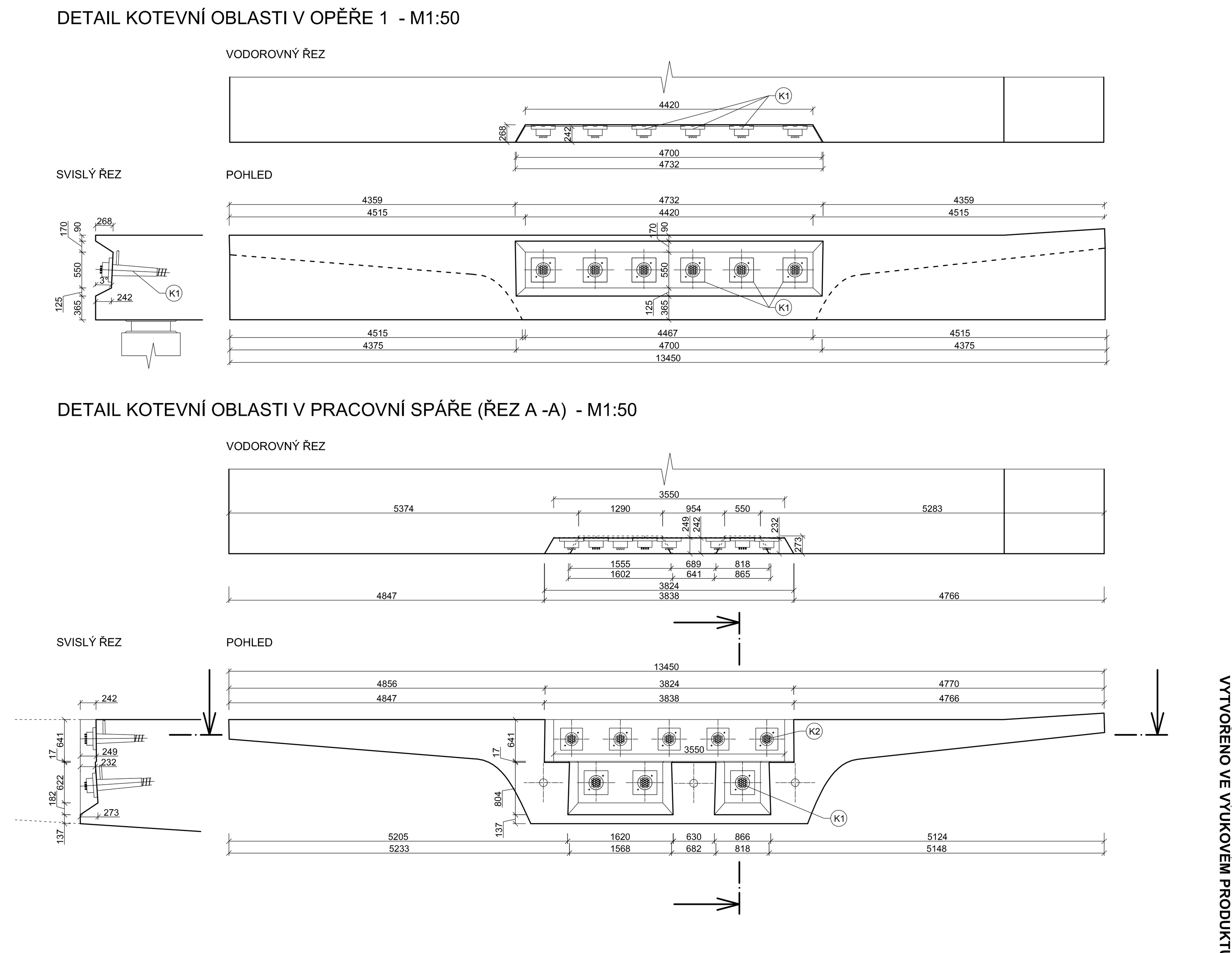

SPECIFIKACE PŘEDPÍNACÍ VÝZTUŽE

OZNAČENÍ	NAPÍNÁNÍ	KOTEVNÍ NAPĚTÍ	DÉLKA	LAN V KABELU
7,8,9,10,11	Z OBOU KONCŮ	1440,00MPa	53,600m	19
1a,2a,3a	Z OBOU KONCŮ	1440,00MPa	53,700m	22
1b,2b,3b	Z KONCE	1390,50MPa	18,000m	22
4a,5a,6a	Z OBOU KONCŮ	1440,00MPa	91,500m	22
1c,2c,3c	ZE ZAČÁTKU	1440,00MPa	43,800m	22
4b,5b,6b	ZE ZAČÁTKU	1440,00MPa	43,800m	22
1d,2d,3d	ZE ZAČÁTKU	1383,00MPa	34,500m	22
4c,5c,6c	ZE ZAČÁTKU	1309,00MPa	14,000m	22

DÉLKA LAN VČETNĚ PŘESAHU
CELKOVÁ DÉLKA LAN - 24 845,8m (5 092m 19-TI LANOVÉ +19 753,8m 22-TI LANOVÉ)

TECHNOLOGICKÉ ÚDAJE

NAPÍNACÍ ZAŘÍZENÍ ZPE 500 III
DOBA PODRŽENÍ NAPĚTÍ: 5min
OKAMŽIK NAPÍNÁNÍ - 7 DNÍ PO VYBETONOVÁNÍ
KRYTÍ PŘEDPÍNACÍ VÝZTUŽE: 90mm
STUPEŇ VLIVU PROSTŘEDÍ: XF2

SPECIFIKACE KABELOVÝCH KANÁLKŮ

TRUBKY S ŽEBRY Z VYSOKOPEVNOSTNÍHO POLYETHYLENU (HDPE), SYSTÉM VSL PT
VNĚJŠÍ PRŮMĚR 121mm - 878,00m (PRO 22-TI LANOVÉ KABELY)
VNĚJŠÍ PRŮMĚR 106mm - 264,00m (PRO 19-TI LANOVÉ KABELY)

SPECIFIKACE KOTEV

AKTIVNÍ KOTVY VSL TYP E SE SPIRÁLAMI
K1 - PŘEDPÍNACÍ PRAMENCE 0,6´´ 6 - 22 27ks
K2 - PŘEDPÍNACÍ PRAMENCE 0,6´´ 6 - 19 10ks

SPECIFIKACE SPOJEK

PEVNÁ KABELOVÁ SPOJKA VSL TYP K
PŘEDPÍNACÍ PRAMENCE 0,6´´ 6 - 22 15ks

BETON C 30/37

STUPEŇ KONZISTENCE ČERSTVÉHO BETONU S3

PŘEDPÍNACÍ VÝZTUŽ Y1860 S7-15,7-A

NAVRŽENO DLE EN1990, EN1991, EN1992

STUDENT	Bc.JAN FOJTŮ	VYSOKÉ UČENÍ TECHNICKÉ V BRNĚ, FAKULTA STAVEBNÍ, BZK	
STUDIJNÍ SKUPINA	C2KON3		
VEDOUCÍ PRÁCE	Ing. RADIM NEČAS, Ph.D.		
DIPLOMOVÁ PRÁCE: MOST NA PŘELOŽCE SILNICE I/57 PŘES MÍSTNÍ POTOK		DATUM	1.2015
		FORMÁT	16 x A4
		MĚŘÍTKO	1:100/50
NÁZEV VÝKRESU: VÝKRES PŘEDPÍNACÍ VÝZTUŽE		PŘÍLOHA: P2.4	Č. VÝKRESU: 07

VYTVOŘENO VE VÝUKOVÉM PRODUKTU SPOLEČNOSTI AUTODESK